YLI ELECTRONIC

Кнопка выхода

Модель: PBK-814C(LED)

Характеристики

- **Размеры: 86 x 86 x 31 (мм)**
- **Питание: DC 12V/10мА**
- **Материал: панель из нержавеющей стали, металлическая кнопка**
- **Линейные выходы: NO/NC/COM**
- **Вес: 0.2 кг**

Схема

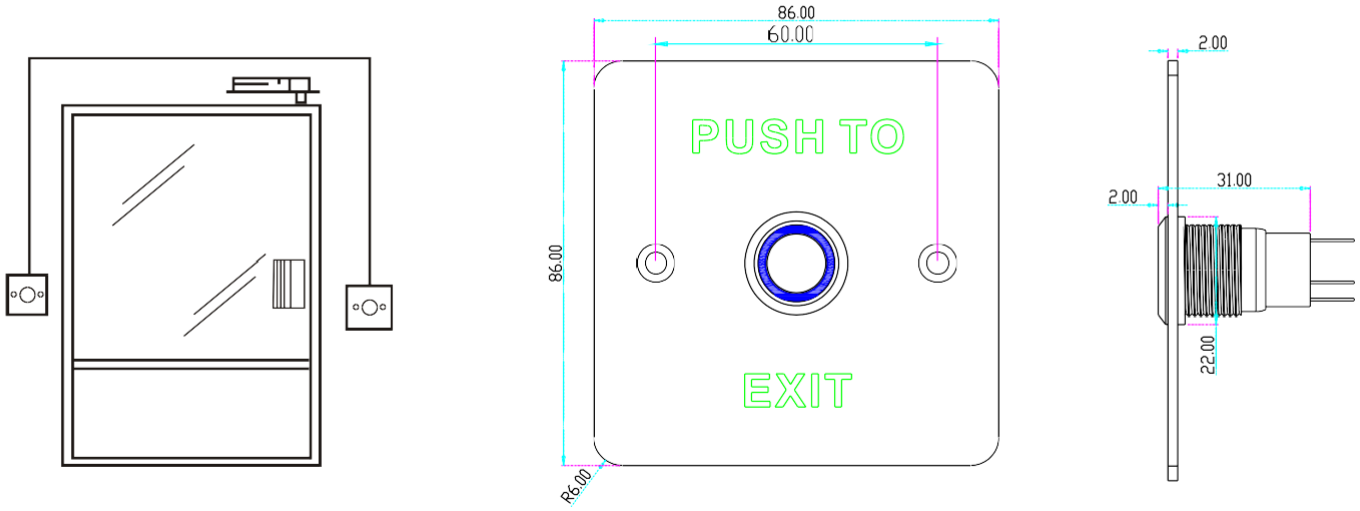
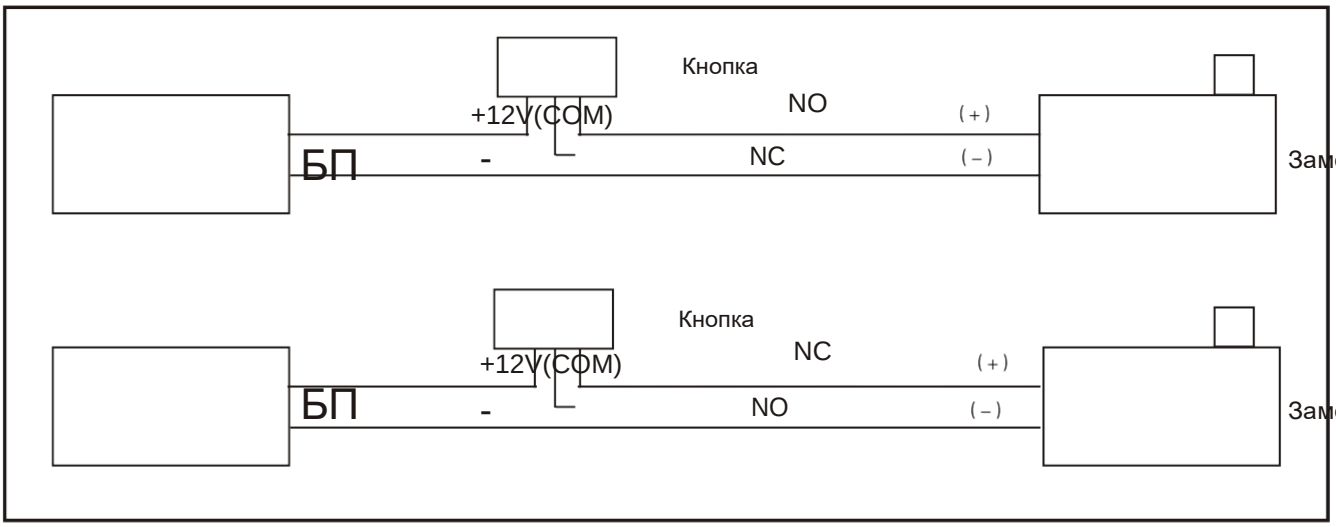
Подключение