YLI ELECTRONIC

Кнопка выхода

YKS-850LS/LM

Характеристики

Размеры: 86Lx86Wx20H(mm)
Питание: DC 12V
Напряжение и ток коммутации: DC 36V/3A
Выходы: NO/COM/NC/TAMP
Материал: панель из нержавеющей стали
Рабочая температура: -10℃～+ 55℃
Относительная влажность : 0-95%
Вес: 0.18kg

Размеры

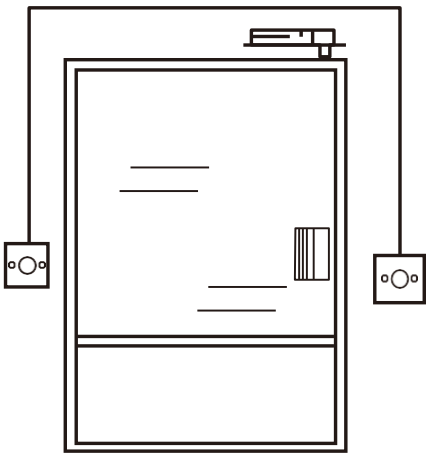

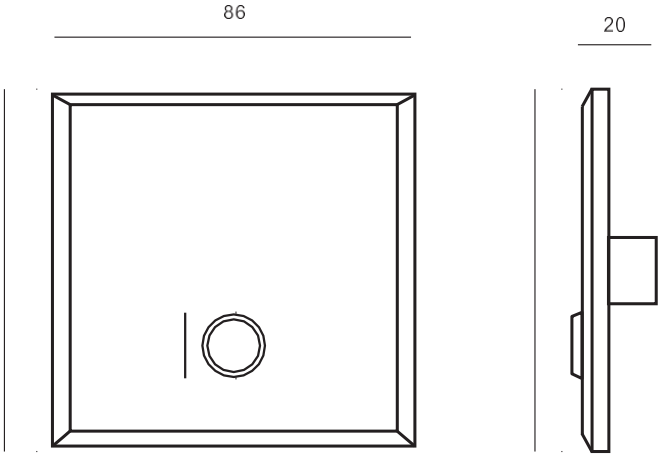

Подключение

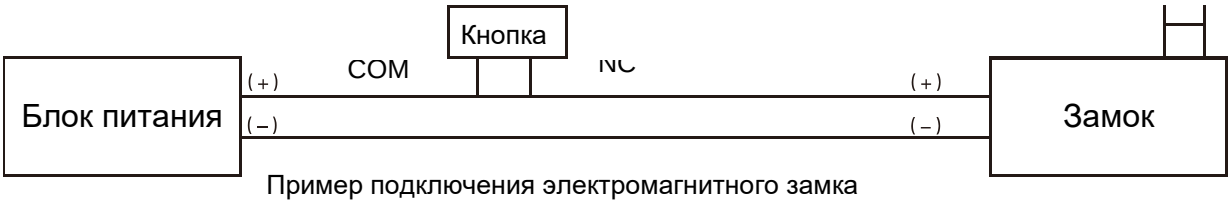

Пример подключения электромагнитного замка

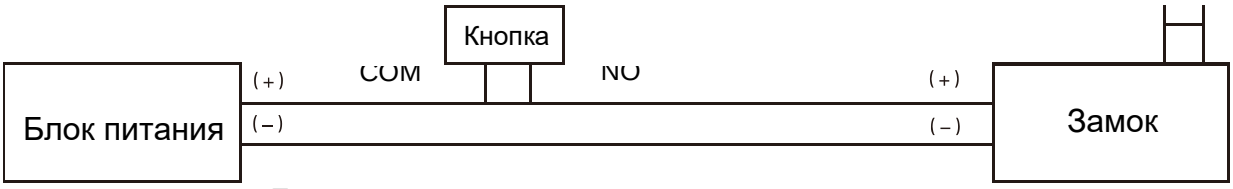

Пример подключения электромеханического замка