Reiterkaserne, Stuttgart

GEZE TS 3000 V / System TS 5000

Доводчики верхнего расположения со скользящей шиной

GEZE

BEWEGUNG MIT SYSTEM

Дверные доводчики GEZE – Четкие контуры

GEZE TS 5000

GEZE TS 3000 V

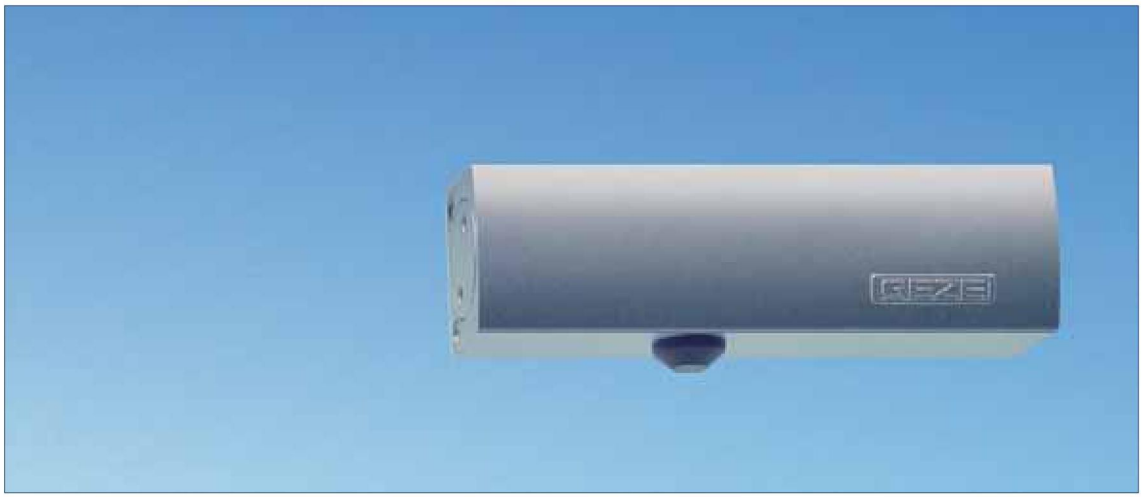

GEZE TS 1500

Техника – Верхний доводчик GEZE TS 5000

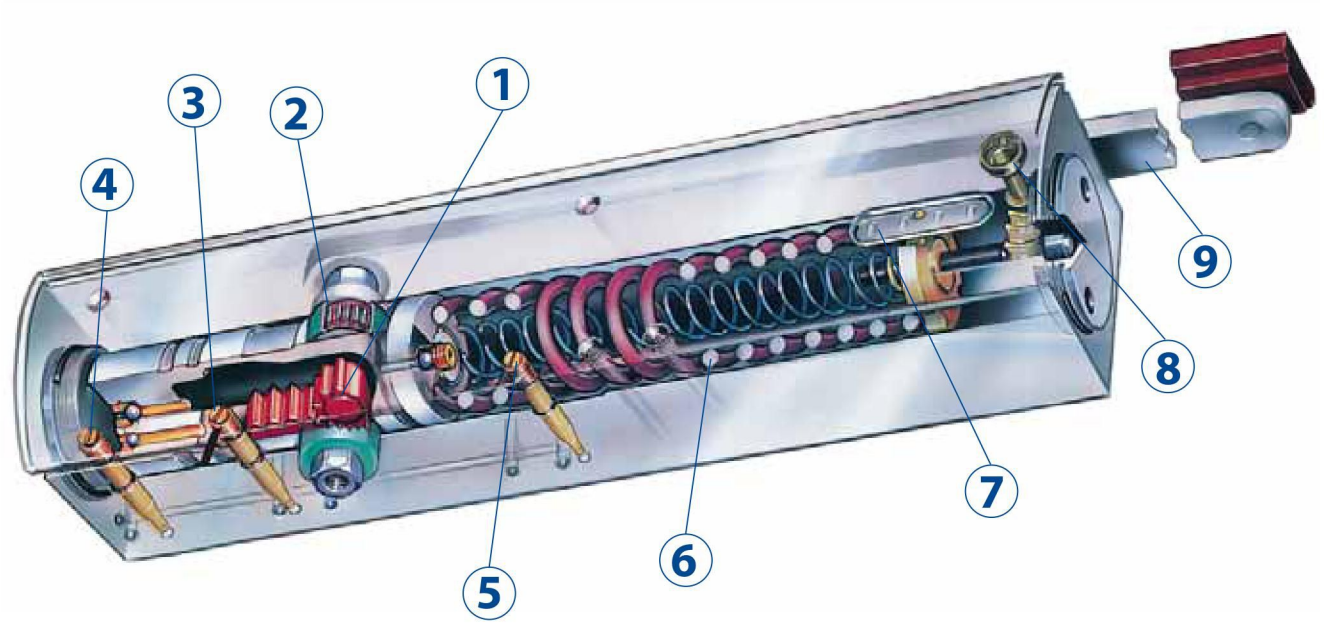

Состоит

1 Зубчатый привод со встроенным передаточным механизмом
2 Игольчатый подшипник
3 Регулировка скорости закрывания
4 Регулировка скорости дохлопа
5 Регулировка демпфирования открывания
6 Пакет пружин
7 Индикатор силы закрывания
8 Регулировка закрывания
9 Рычажная тяга

Техника – Верхний доводчик GEZE TS 3000 V

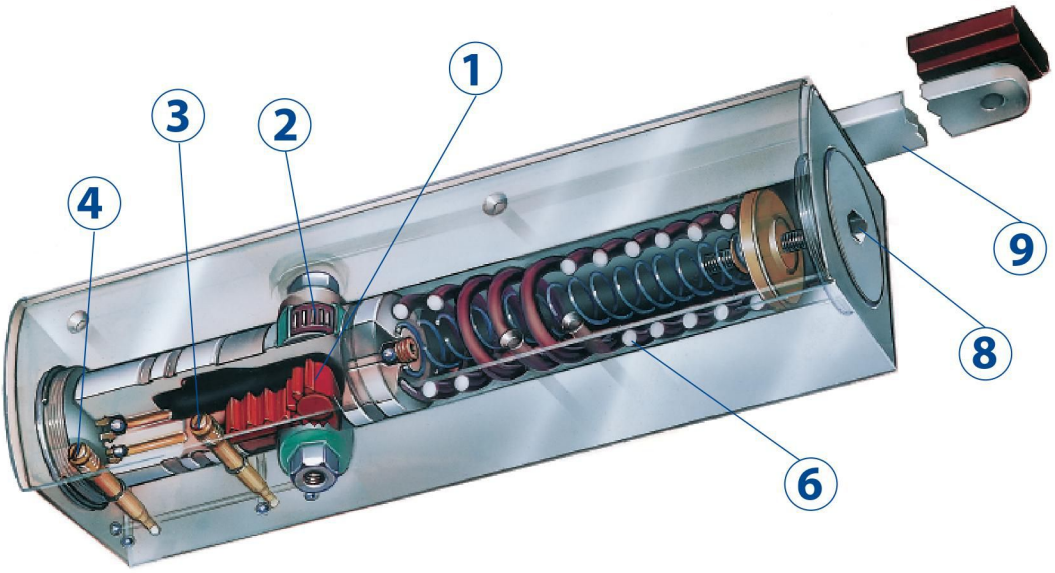

Основные функции и общие сведения об изделии

Дверные доводчики GEZE со скользящей шиной

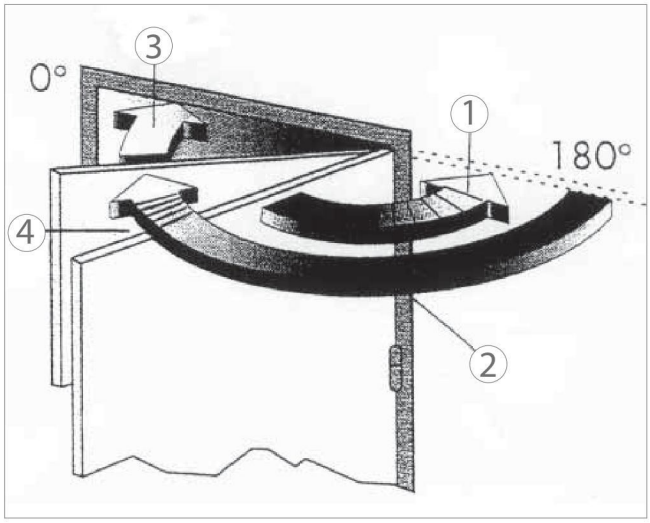

1) Демпфирование открывания
снижает скорость движения распахнутой с силам двери при угле открывания двери ок. 90°. Данная функция, однако, не заменяет специальных ограничителей угла открывания двери (дверной стопор или другие строительные меры), например, для дверей, открывающихся наружу или которые могут быть открыты порывом ветра.

2) Скорость закрывания
Скорость, с которой закрывается дверь, можно регулировать индивидуально.

3) Дохлоп
Скорость движения двери в конечной фазе закрывания изменяется для преодоления сопротивления, оказываемого закрыванию, например, сопротивления со стороны воздуха

4) Задержка закрывания
Снижает скорость закрывания двери или придерживает дверь, в результате чего проходящие получают достаточно времени, чтобы пройти через дверь.

Дверные доводчики GEZE с регулирулировкой силы закрывания:

Согласно нормам дверной доводчик (силу закрывания доводчика) необходимо выбирать в соответствии с шириной двери.
Если того требуют конструктивные особенности (высота двери, вес двери) или местные условия (воздействие ветра), необходимо выбирать доводчик на один номер сильнее.

GEZE TS 3000 V, TS 5000 и их варианты имеют регулируемую силу закрывания доводчика, которая устанавливаются регулировочным винтом.
У TS 5000 установленную силу можно считать по визуальному индикатору.

Сила дверного доводчика по EN	Ширина дверной створки (мм)
Сила 1	до 750
Сила 2	свыше 750 до 850
Сила 3	свыше 850 до 950
Сила 4	свыше 950 до 1100
Сила 5	свыше 1100 до 1250
Сила 6	свыше 1250 до 1400

Дверные доводчики GEZE с механической фиксацией:

Установка механического фиксатора в соответствующую скользящую шину обеспечивает фиксацию двери с возможностью плавной регулировки в диапазоне от 80° до 130°.
Сила удержания фиксатора регулируется. Это позволяет также отключать фиксацию

Монтаж со стороны, обратной петлевой

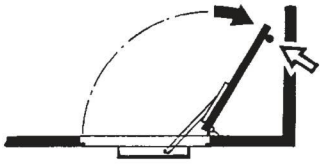

Внимание!
Ограничить макс. Угол открывания двери дверным стопором!

Для моделей TS 3000 V, TS 5000 и TS 5000 L в качестве альтернативы дверному стопору можно использовать скользящую шину GEZE T-Stop со встроенным ограничением открывания.

GEZE TS 5000 и варианты: Угол открывания двери в зависимости от силы и величины x

(x = комбинация толщины двери и расстояния до точки поворота)

- Соблюдение максимально допустимых значений для толщины двери, для расстояния до точки поворота и для наплава

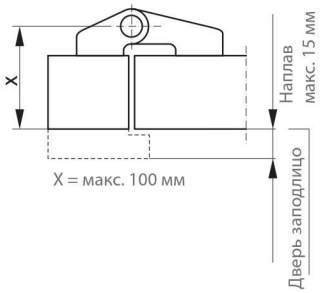

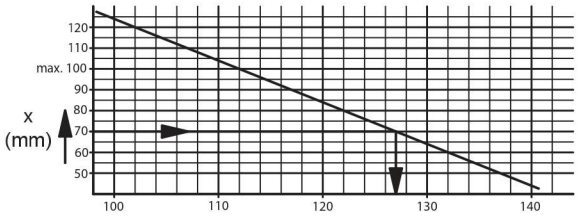

Угол открывания двери
Пример: X = 80 мм ± 124° угла открывания двери

Страница Содержание

Дверные доводчики верхнего расположения с зубчатой передачей для 1-створчатых дверей

8-14 F TS 3000 V
Дверной доводчик со скользящей шиной, сила закрывания - 1-4 по EN 1154

15-20 F TS 5000
Дверной доводчик со скользящей шиной, сила закрывания - 2-6 по EN 1154

22-27 F TS 5000 R
С электрогидравлической фиксацией по EN 1155 со встроенным датчиком дыма

Системы доводчиков верхнего расположения для 2-створчатых дверей

28-32 F TS 5000 ISM
со встроенной механической синхронизацией последовательности закрывания

F = согласно немецкому законодательству допускается применение для противопожарных дверей.

ДВЕРНАЯ ТЕХНИКА

СИСТЕМЫ ИЗ СТЕКЛА

АВТОМАТИКА ДЛЯ ДВЕРЕЙ

СИСТЕМЫ ДЫМОУДАЛЕНИЯ И ФРАМУЖНЫЕ ПРИБОРЫ

ТЕХНИКА КОНТРОЛЯ ДОСТУПА

Обзорная таблица

	Для одностворчатых дверей								
	TS 3000 V	TS 5000 [1]	TS 5000 L	TS 5000 E	TS 5000 L-E	TS 5000 R	TS 5000 L-R	TS 5000 EFS	TS 5000 RSF
Допуск для противопожарных дверей	F	F	F	F	F	F	F	F	F
Макс. ширина дверной створки (мм)	1100	1400	1400	1400	1400	1400	1400	1250	1250
Возможности использования:									
Монтаж на дверном полотне, со стороны петель	■	■		■		■		■	■
Монтаж на дверной коробке, со стороны петель	■		■					■ [4]	■ [4]
Монтаж на дверном полотне, со стороны обратной петлевой	■		■		■		■		
Монтаж на дверной коробке, со стороны обратной петлевой	■	■							
Функции, регулируемые:									
Сила закрывания	■	■	■	■	■	■	■	■	■
Демпфирование открывания	■ [2]	■	■	■	■	■	■		
Гидравлический дохлоп	■	■	■	■	■	■	■	■	■
Задержка закрывания		■ [1]							
Скорость закрывания	■	■	■	■	■	■	■	■	■
Функции:									
Механическая фиксация [3]	■	■	■						
Электромеханическая фиксация				■	■	■	■		
Электрогидравлическая фиксация								■	■
Датчик дыма						■	■		■
Встроенная механическая синхронизация последовательности закрывания									
Функция свободного хода								■	■
Страница	8	15	DE/GB [8]	DE/GB [8]	DE/GB [8]	22	DE/GB [8]	DE/GB [8]	DE/GB [8]

1) Модель TS 5000 S с задержкой закрывания
2) Модель TS 3000 VBC
3) Возможность дооснащения, не для дверей классов F и RD
4) Специальная модель
5) Системное решение, включающее в себя 2 дверных доводчика TS 5000 (L) или TS 3000 V и соответствующую скользящую шину ISM, E-ISM или R ISM, для монтажа со стороны петель или на стороне, обратной петлевой (исполнение BG)
6) Функция свободного хода на ходовой створке, системное решение, включающее в себя 1 верхний дверной доводчик TS 5000 Hy для ходовой створки и 1 верхний дверной доводчик TS 5000 для стационарной створки
7) Макс. ширина ходовой створки двери
8) Другие варианты модели GEZE TS 5000 и техническая информация подробно представлены в немецкоязычном (Ид. № 091586) и в англоязычном (Ид. № 091593) проспектах „ Доводчики верхнего расположения GEZE со скользящей шиной „.

Для двухстворчатых дверей							
TS 5000 ISM [5]	TS 5000 L-ISM [5]	TS 5000 E-ISM [5]	TS 5000 ISM-EFS [6]	TS 5000 L-E ISM [5]	TS 5000 R-ISM [5]	TS 5000 R-ISM EFS [6]	TS 5000 L-R ISM [5]
F	F	F	F	F	F	F	F
1400	1400	1400	1250 [7]	1400	1400	1250 [7]	1400
■		■	■		■	■	
	■			■			■
■	■	■	■	■	■	■	■
■	■	■		■	■		■
■	■	■	■	■	■	■	■
■	■	■	■	■	■	■	■
		■		■	■		■
			■			■	
					■	■	■
■	■	■	■	■	■	■	■
			■			■	
28	DE/GB [8]	DE/GB [8]	DE/GB [8]	DE/GB [8]	DE/GB [8]	DE/GB [8]	DE/GB [8]

GEZE TS 3000 V

Доводчик верхнего расположения для 1-створчатых дверей

Характеристики изделия

- Дверной доводчик со скользящей шиной EN 1154 A
  Опция: Скользящая шина GEZE T-Stop со встроенным демпфированием открывания
- Регулируемое сила закрывания - 1-4
- Гидравлический дохлоп и не зависящая от температуры скорость закрывания регулируются спереди

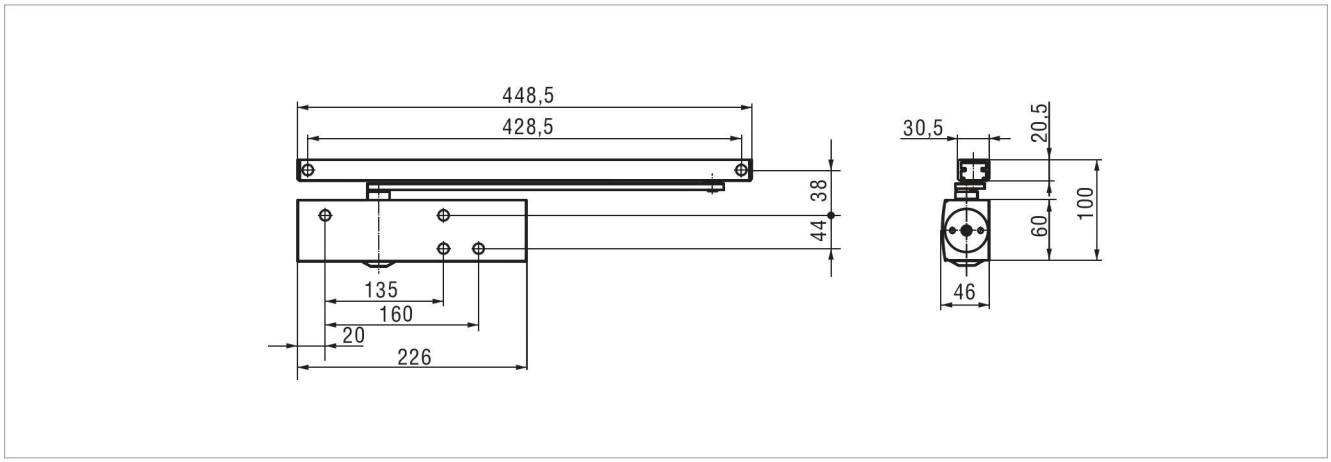

Fig. 8-1

Область применения

- Для распашных дверей , ширина створки до 1100 мм
- Возможность применения для дверей с правым и левым притвором без перенастройки
- допускается применение для противопожарных дверей (при монтаже на дверном полотне с монтажной пластиной)

Тендерный текст

Верхний доводчик GEZE TS 3000 V
для монтажа на противопожарных дверях
сила 1-4,по EN 1154 A, со скользящей шиной ,
сила закрывания регулируется спереди,
стандартный монтаж на дверном полотне / со стороны
петель, с монтажной пластиной.

Альтернатива скользящей шине:
( ) Шина T-Stop,
с интегрированным ограничителем открывания

Цвет:
( ) серебристый
( ) темно-бронзовый
( ) белый
( ) RAL ...

Стандартное исполнение / объем поставки

Дверной доводчик GEZE TS 3000 V в сборе с монтажным материалом и шаблоном крепления (без монтажной пластины). К нему необходимо: Шина с рычажной тягой

- Специальное исполнение:
  GEZE TS 3000 V с механической фиксацией
  (в ФРГ не допустимо для противопожарных дверей)

  Установка механизма фиксации в соответствующую скользящую шину обеспечивает фиксацию двери с возможностью плавной регулировки в диапазоне от 80° до 130°.
  Сила удержания фиксатора регулируется.
  Это позволяет также отключать фиксацию.

- Специальное исполнение: GEZE TS 3000 V BC
  с регулируемым демпфированием открывания

GEZE TS 3000 V · Klinik Donaustauf

GEZE TS 3000 V · Steigenberger Hotel de Saxe, Dresden

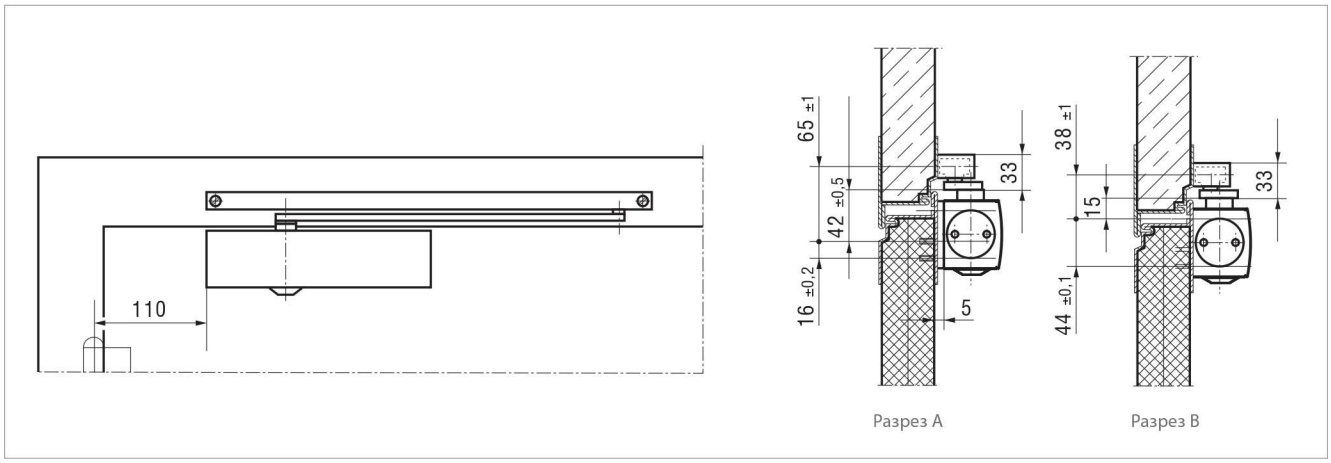

Fig. 10-1

Монтаж на дверном полотне / со стороны петель со скользящей шиной

Пример монтажа GEZE TS 3000 V, см. рис. 10-1

Разрез A = монтаж с монтажной пластиной
Разрез B = монтаж без монтажной пластины
(в ФРГ не допустимо для противопожарных дверей)

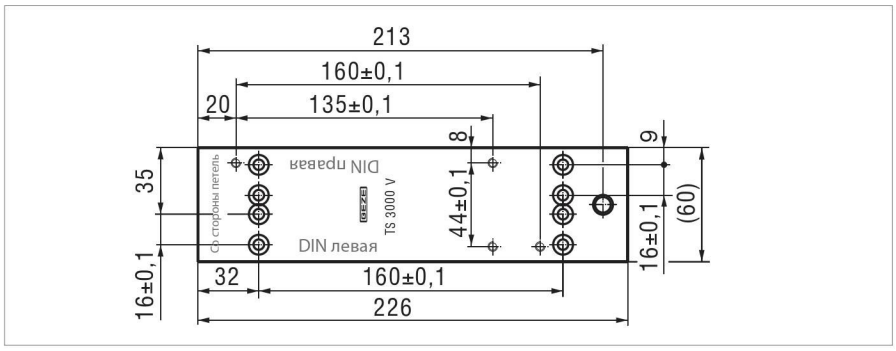

Fig. 10-2

Монтаж с монтажной пластиной

Монтажная пластина,
толщина 5 мм,
сверлильный шаблон по DIN EN 1154, приложение 1, для дверей без прямого крепления доводчика, см. рис. 10-2

Установочные размеры
Левая дверь, см. рис. 10-3
Правая дверь, см. рис. 10-4

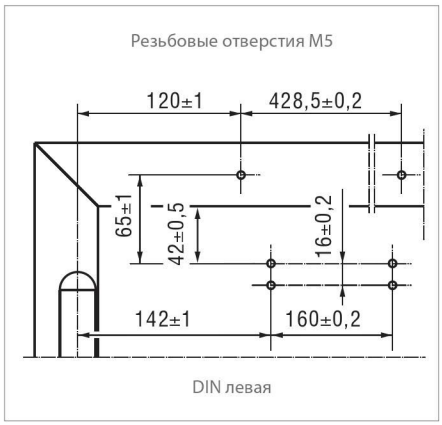

Fig. 10-3

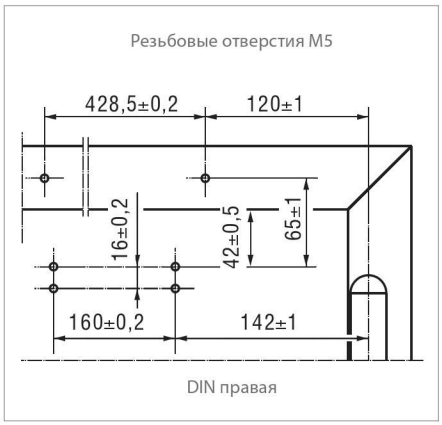

Fig. 10-4

Прямой монтаж

(в ФРГ не допустимо для противопожарных дверей)

Установочные размеры
Левая дверь, см. рис. 10-5
Правая дверь, см. рис. 10-6

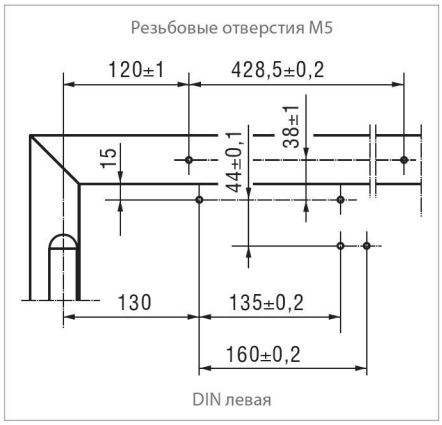

Fig. 10-5

Fig. 10-6

Монтаж на дверной коробке / со стороны петель со стандартной скользящей шиной

(допустимо для противопожарных дверей только при наличии заключения о пригодности)

Пример монтажа GEZE TS 3000 V, см. рис. 11-1

Прямой монтаж

(в ФРГ не допустимо для противопожарных дверей)

Установочные размеры
Левая дверь, см. рис. 11-2
Правая дверь, см. рис. 11-3

Монтаж с монтажной пластиной

Установочные размеры
Левая дверь, см. рис. 11-4
Правая дверь, см. рис. 11-5

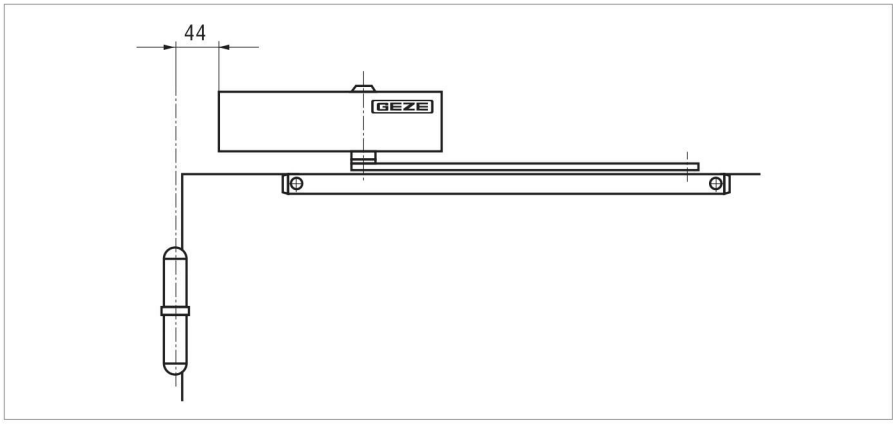

Fig. 11-1

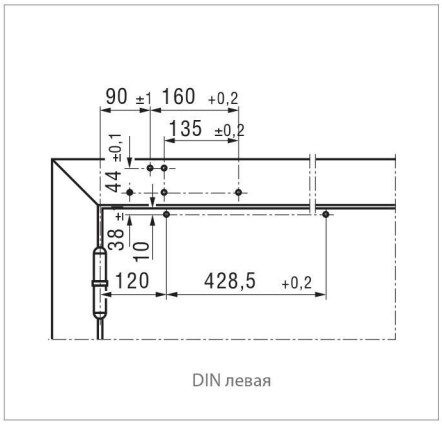

Fig. 11-2

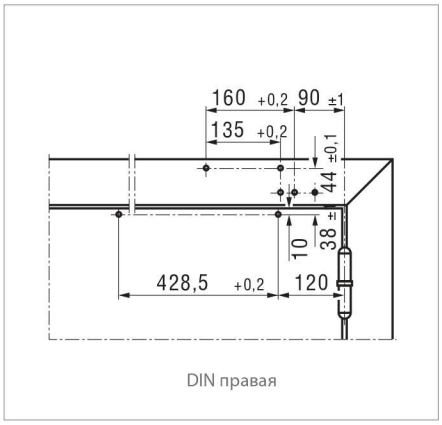

Fig. 11-3

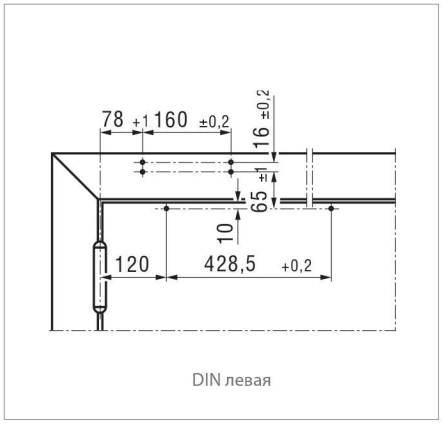

Fig. 11-4

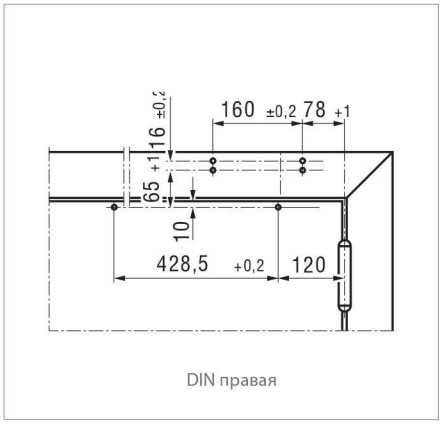

Fig. 11-5

Монтаж на дверном полотне / со стороны обратной петлевой, со скользящей шиной BG

(допустимо для противопожарных дверей только при наличии заключения о пригодности)

Пример монтажа GEZE TS 3000 V, см. рис. 12-1

Прямой монтаж

(в ФРГ не допустимо для противопожарных дверей)

Установочные размеры
Правая дверь, см. рис. 12-2
Левая дверь, см. рис. 12-3

Монтаж с монтажной пластиной

Установочные размеры
Правая дверь, см. рис. 12-4
Левая дверь, см. рис. 12-5

Внимание!

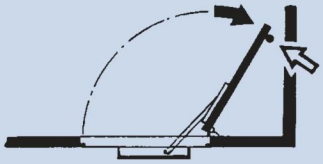

Ограничить макс. угол открывания двери дверным стопором!
Для TS 3000 V в качестве альтернативы дверному стопору можно использовать скользящую шину GEZE T-Stop со встроенным ограничением открывания.

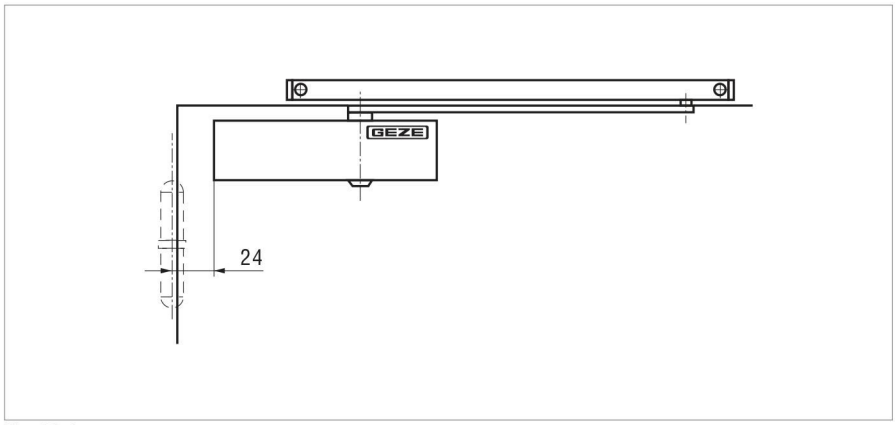

Fig. 12-1

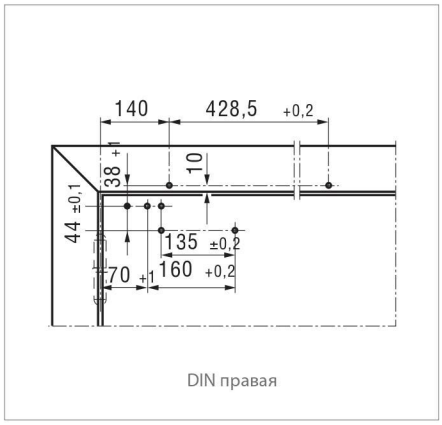

Fig. 12-2

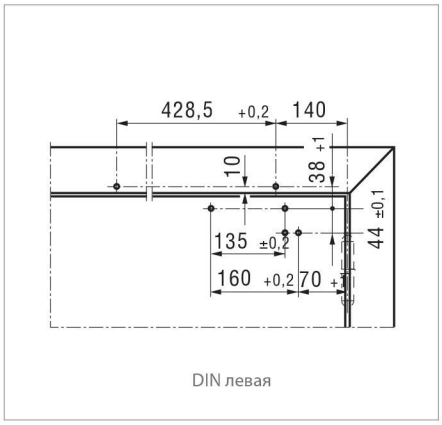

Fig. 12-3

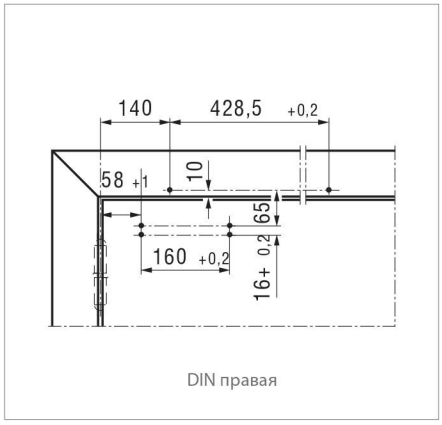

Fig. 12-4

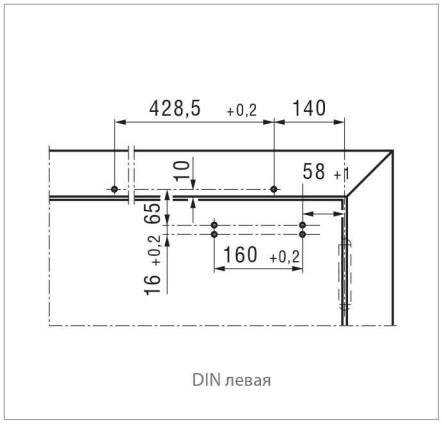

Fig. 12-5

Монтаж на дверной коробке / сторона обратная петлевой , со стандартной скользящей шиной

(допустимо для противопожарных дверей только при наличии заключения о пригодности)

Пример монтажа GEZE TS 3000 V, см. рис. 13-1

Прямой монтаж

(в ФРГ не допустимо для противопожарных дверей)

Установочные размеры
Правая дверь, см. рис. 13-2
Левая дверь, см. рис. 13-3

Монтаж с монтажной пластиной

Установочные размеры
Правая дверь, см. рис. 13-4
Левая дверь, см. рис. 13-5

Внимание!

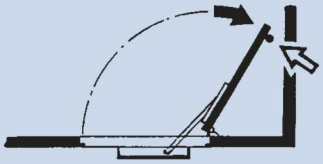

Ограничить макс. угол открывания двери дверным стопором!
Для TS 3000 V в качестве альтернативы дверному стопору можно использовать скользящую шину GEZE T-Stop со встроенным ограничением открывания.

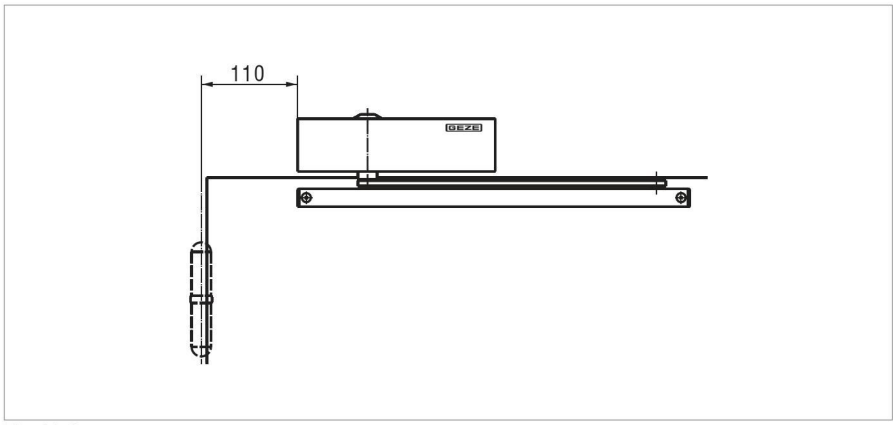

Fig. 13-1

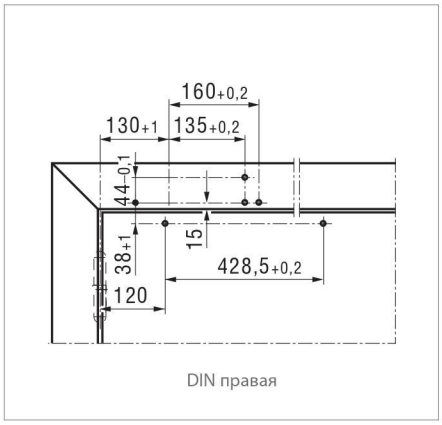

Fig. 13-2

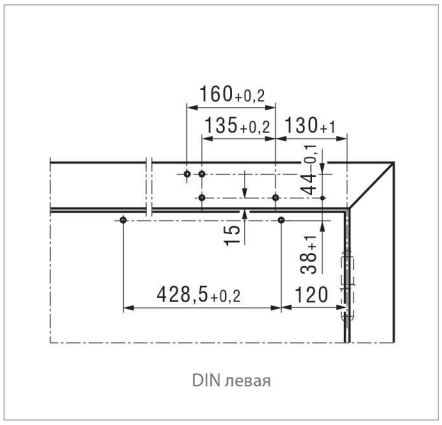

Fig. 13-3

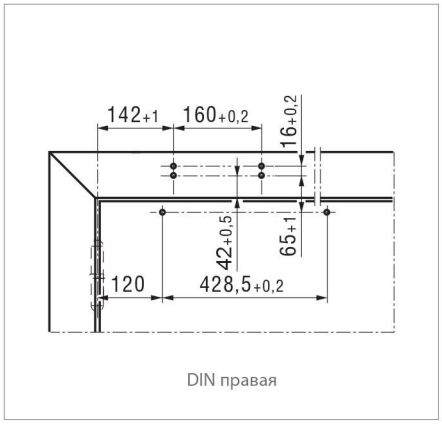

Fig. 13-4

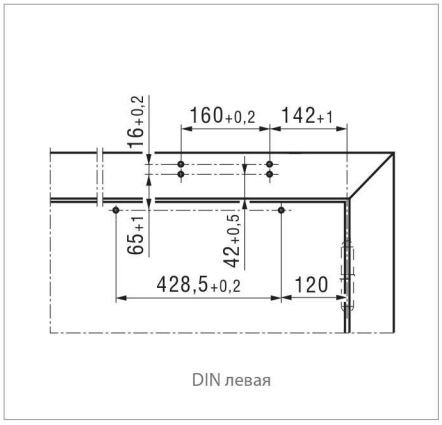

Fig. 13-5

GEZE TS 3000 V – Информация для заказа

Наименование	Исполнение	Ид. №
GEZE TS 3000 V, 1-4 Дверной доводчик без шины, без рычажной тяги	серебристый	028348
	темно-бронзовый	028349
	белый RAL 9016	028350
	Цвет по RAL	028351
Шина с рычажной тягой	серебристый	068221
	темно-бронзовый	068222
	белый RAL 9016	015695
	messingfarbig	067985
	nirofarbig [2]	014945
	Цвет по RAL	000773
Шина с рычажной тягой, регулировка по высоте ± 2 mm	серебристый	115191
	Цвет по RAL	115192
Шина BG с рычажной тягой (для монтажа со стороны, обратной петлевой)	серебристый	025655
	темно-бронзовый	029403
	белый RAL 9016	029404
	золотистый	-
	нержавейка [2]	028732
	Цвет по RAL	025656
Шина с рычажной тягой, регулировка по высоте ± 2 мм (для монтажа со стороны обратной петлевой)	серебристый	115193
	Цвет по RAL	115194
Механическая фиксация [1]		017924
Механическое демпфирование открывания		069780
GEZE TS 3000 VBC, 1-4 Дверной доводчик с механическим демпфированием открывания, без шины, без рычажной тяги	серебристый	109326
	темно-бронзовый	109327
	белый RAL 9016	109328
	Цвет по RAL	109329
Монтажный материал		
Монтажная пластина для дверей без прямого крепления доводчика	серебристый	011230
	темно-бронзовый	011232
	белый RAL 9016	011233
	Цвет по RAL	011234
Зажимная пластина для стеклянных дверей	серебристый	014835
	темно-бронзовый	014836
	белый RAL 9016	014843
	Цвет по RAL	014845
Монтажная и контрпластина для цельностеклянных дверей	серебристый	090259
	Цвет по RAL	090260
Сверлильный шаблон		053134
Принадлежности		
Заглушки (используются только при монтаже на дверном полотне)	серебристый	013487
	темно-бронзовый	014849
	белый RAL 9016	014855
	золотистый полированный	072770
	нержавейка	072769
	Цвет по RAL	014856

[1] Не допустимо для противопожарных дверей [2] Исполнение цвета нержавейки - только для сухих помещений

Заглушки для дверных доводчиков GEZE

Для верхних дверных доводчиков TS 3000 V
и TS 5000 имеются следующие заглушки:

- серебристый

- темно-бронзовый

- белый RAL 9016

- золотистый полированный

- нержавейка

Другие цвета палитры RAL по запросу.

GEZE TS 5000

Дверные доводчики верхнего расположения для 1-створчатых дверей

Характеристики изделия

- Дверной доводчик EN 1154 A со скользящей шиной
  Опция: Шина GEZE T-Stop со встроенным демпфированием открывания
- Регулируемая сила закрывания - 2-6
- Визуальный индикатор силы
- Демпфирование открывания, гидравлический дохлоп и не зависящая от температуры скорость закрывания с возможностью регулировки
- Все функции регулируются спереди

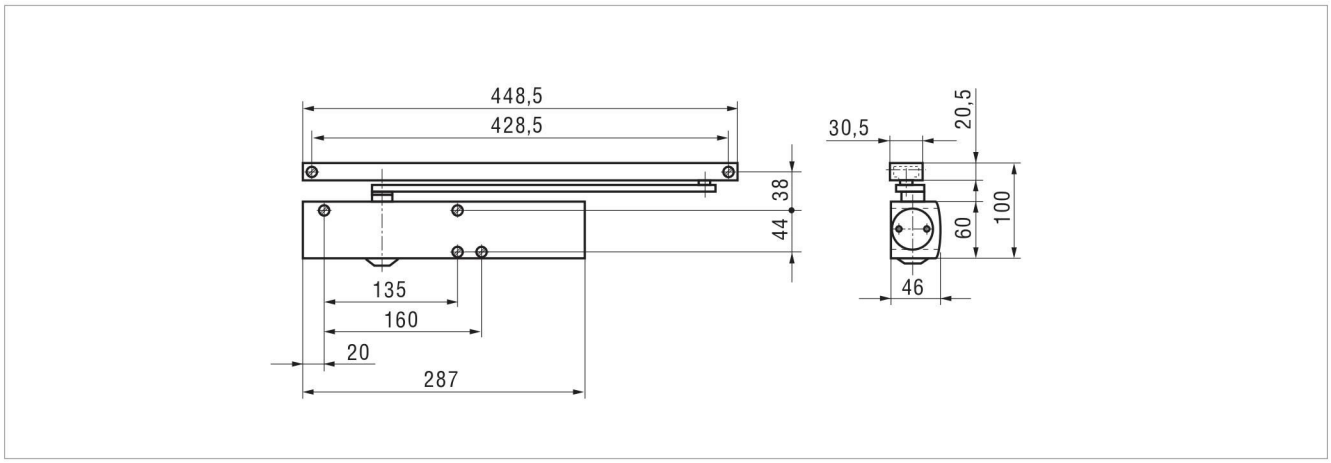

Fig. 16-1

Область применения

- Для распашных дверей , ширина створки до 1400 мм
- Возможность применения для дверей с правым и левым притвором без перенастройки
- Допуск для противопожарных дверей (при монтаже на дверном полотне с монтажной пластиной)

Тендерный текст

Верхний доводчик GEZE TS 5000
для монтажа на противопожарных дверях
по EN 1154 A, 2-6, со скользящей шиной ,
сила закрывания, скорость закрывания регулируются
спереди, демпфирование открывания и дохлоп,
с визуальным индикатором силы,
стандартный монтаж на дверном полотне / со стороны
петель или монтаж на дверной коробке со стороны
обратной петлевой,
с монтажной пластиной.

Альтернатива направляющей скольжения:
( ) Шина T-Stop,
с интегрированным ограничителем открывания

Цвет:
( ) серебристый
( ) темно-бронзовый
( ) белый
( ) RAL ...

Стандартное исполнение / объем поставки

Дверной доводчик GEZE TS 5000 в сборе с монтажным материалом и шаблоном крепления (без монтажной пластины). К нему необходимо: Шина с рычажной тягой

- Специальное исполнение:
  GEZE TS 5000 с механической фиксацией
  (в ФРГ не допустимо для противопожарных дверей)

  Установка фиксатора в соответствующую скользящую шину обеспечивает фиксацию двери с возможностью плавной регулировки в диапазоне от 80° до 130°.
  Сила удержания фиксатора регулируется.
  Это позволяет также отключать фиксацию.

- Специальное исполнение: GEZE TS 5000 S
  с демпфированием открывания, регулируемым спереди

GEZE TS 5000 · Paul Löbe Haus, Berlin

GEZE TS 5000 · Electronic Arts, London

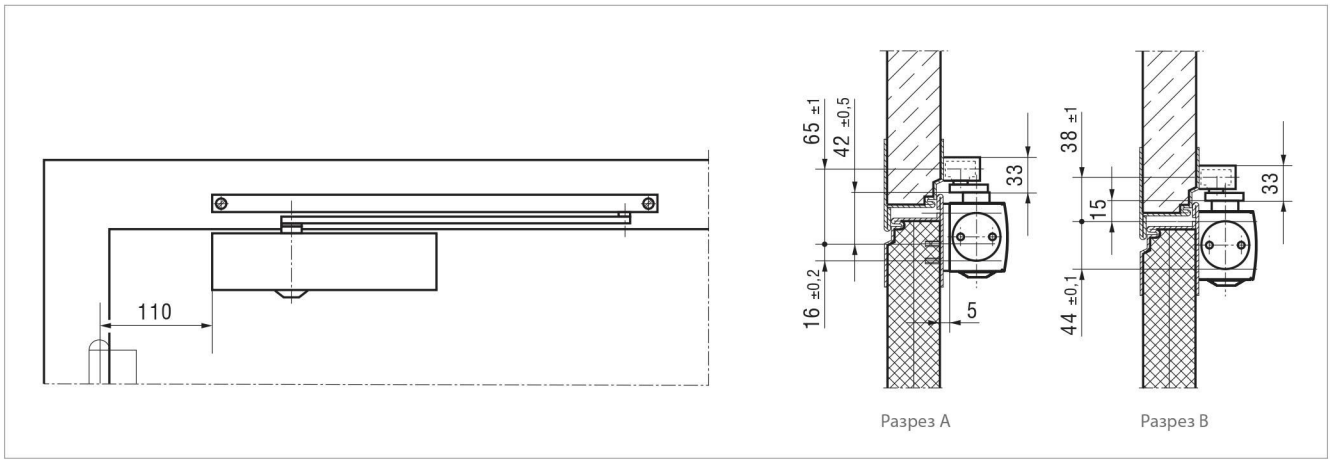

Fig. 18-1

Монтаж на дверном полотне / со стороны петель со стандартной шиной

Пример монтажа GEZE TS 5000, см. рис. 18-1

Разрез A = монтаж с монтажной пластиной
Разрез B = монтаж без монтажной пластины
(в ФРГ не допустимо для противопожарных дверей)

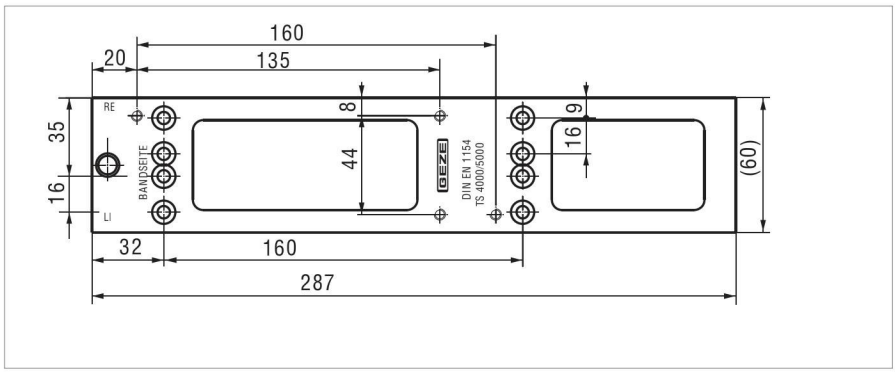

Fig. 18-2

Монтаж с монтажной пластиной

Монтажная пластина, толщина 5 мм, сверлильный шаблон по DIN EN 1154, приложение 1, для дверей без прямого крепления доводчика, см. рис. 18-2

Установочные размеры
Левая дверь, см. рис. 18-3
Правая дверь, см. рис. 18-4

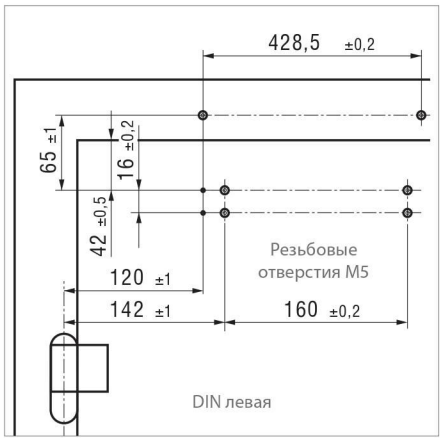

Fig. 18-3

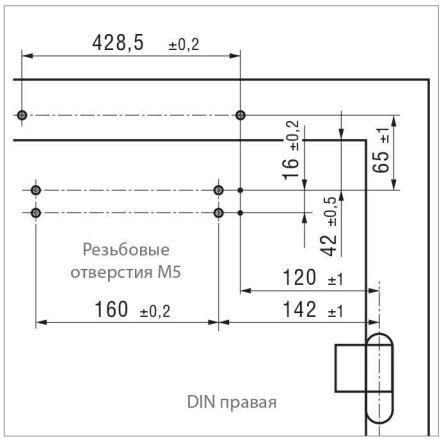

Fig. 18-4

Прямой монтаж

(в ФРГ не допустимо для противопожарных дверей)

Установочные размеры
Левая дверь, см. рис. 18-5
Правая дверь, см. рис. 18-6

Fig. 18-5

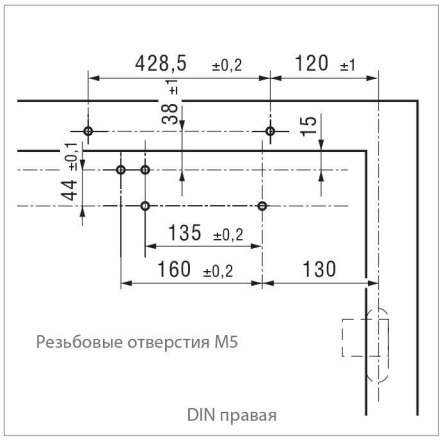

Fig. 18-6

Монтаж на дверной коробке / со стороны, обратной петлевой
(демпфирование открывания не действует)

Пример монтажа GEZE TS 5000, см. рис. 19-1

Разрез A = монтаж с монтажной пластиной
(габариты монтажной пластины, см. рис. 18-2)

Разрез B = монтаж без монтажной пластины
(в ФРГ не допустимо для противопожарных дверей)

Монтаж с монтажной пластиной

Установочные размеры
Правая дверь, см. рис. 19-2
Левая дверь, см. рис. 19-3

Прямой монтаж
(в ФРГ не допустимо для противопожарных дверей)

Установочные размеры
Правая дверь, см. рис. 19-4
Левая дверь, см. рис. 19-5

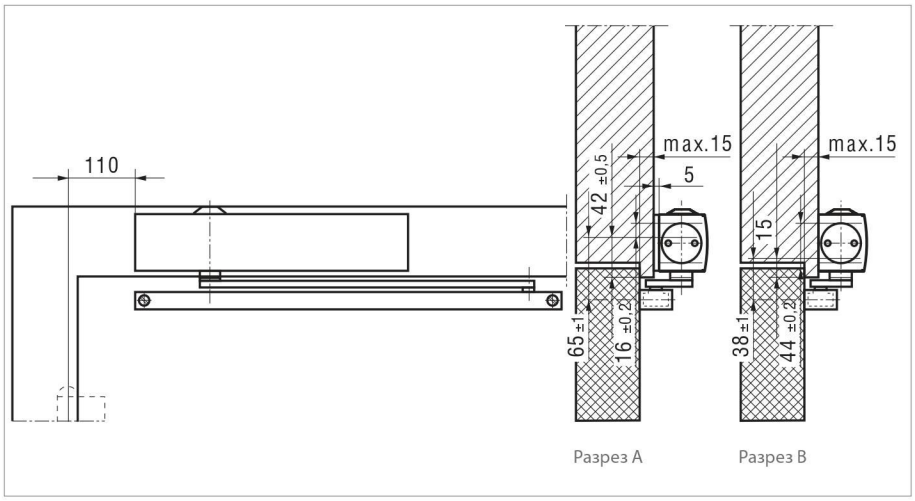

Fig. 19-1

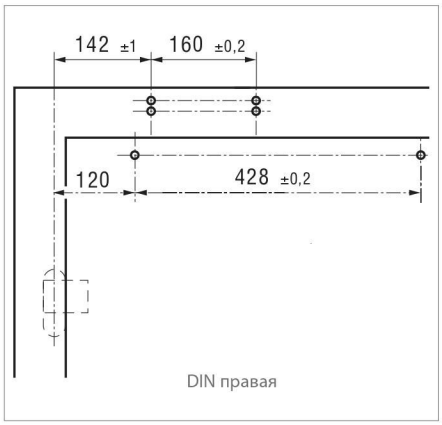

Fig. 19-2

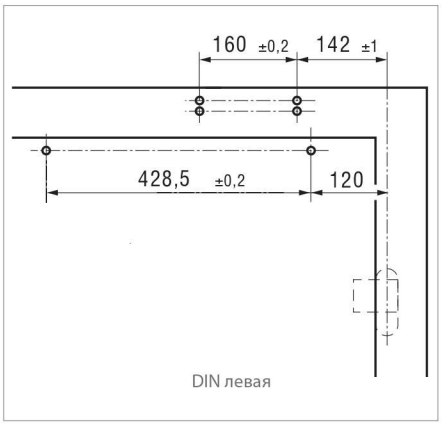

Fig. 19-3

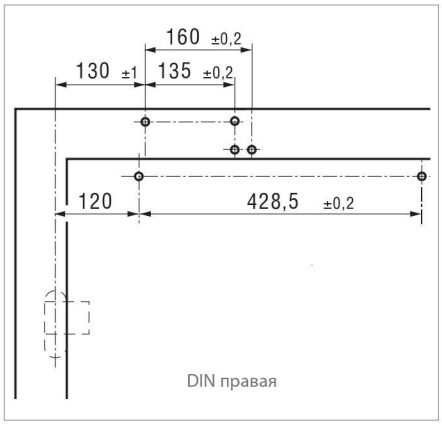

Fig. 19-4

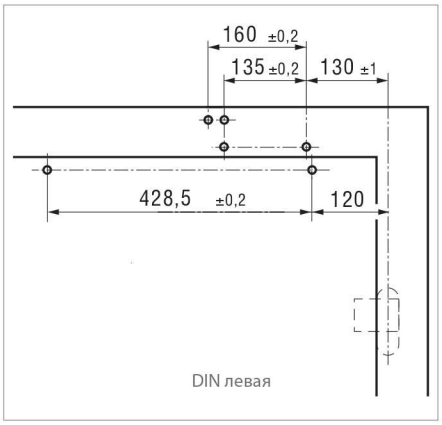

Fig. 19-5

Внимание!

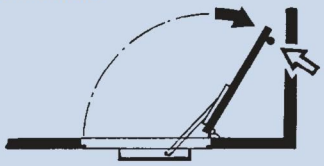

Ограничить макс. угол открывания двери дверным стопором!
Для TS 5000 в качестве альтернативы дверному стопору можно использовать скользящую шину GEZE T-Stop со встроенным ограничением открывания.

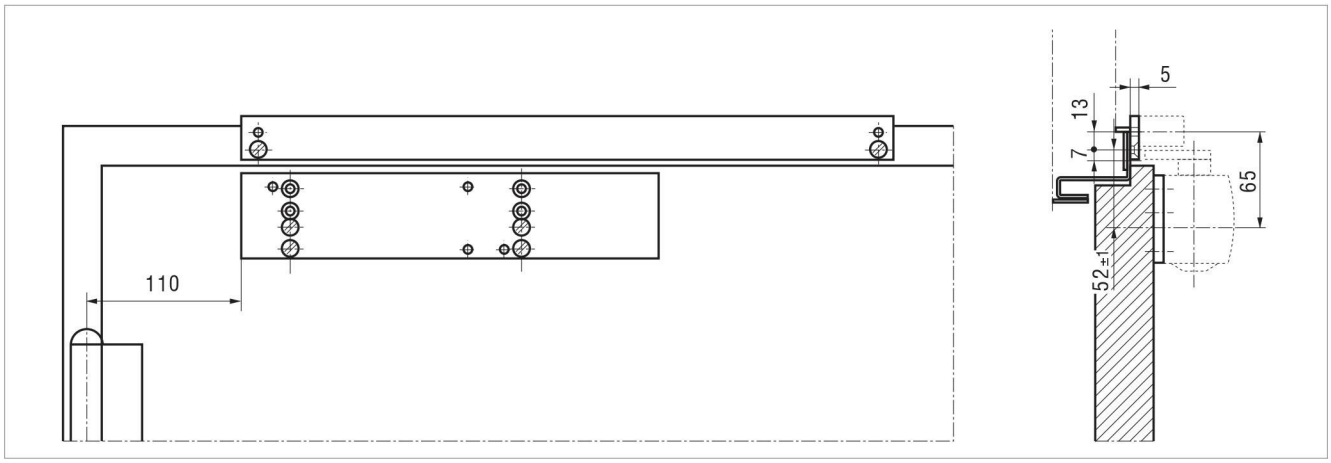

Fig. 20-1

Монтаж на узких дверных коробках

Пример монтажа GEZE TS 5000, см. рис. 20-1

Монтажная пластина для дверного доводчика, см. рис. 18-2

Для крепления на узких дверных коробках для скользящей шины можно заказать монтажную пластину, см. рис. 20-2

Установочные размеры
Левая дверь, см. рис. 20-3
Правая дверь, см. рис. 20-4

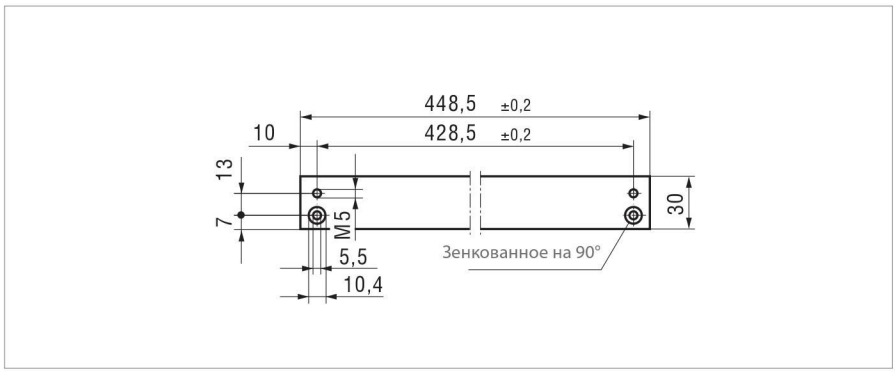

Fig. 20-2

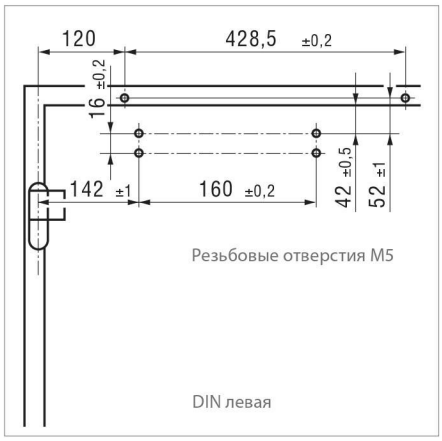

Fig. 20-3

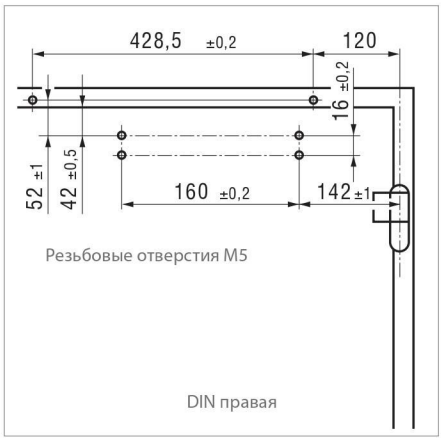

Fig. 20-4