YLI ELECTRONIC

Электромеханическая защелка

Характеристики

Модель	Размеры	Питан ие	Ток	Тип замка	Дверь	Вес
YS-132NO	250Lx25Wx28H	12VDC	450mA	NO	Дерево Метал	0 . 4 к г
YS-132NC	250Lx25Wx28H	12VDC	200mA	NC	Дерево Метал	0 . 4 к г
YS-132FP1	168Lx36Wx32H	12VDC	450mA 200mA	NO NC	Дерево Метал	0 . 3 6 к г
YS-132FP2	250Lx36Wx32H	12VDC	450mA 200mA	NO NC	Дерево Метал	0 . 3 7 к г
YS-132FP3	250Lx26Wx32H	12VDC	450mA 200mA	NO NC	Дерево Метал	0 . 3 7 к г

Схема

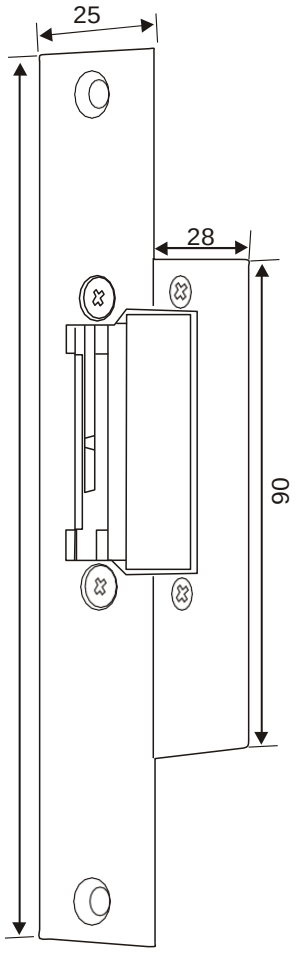

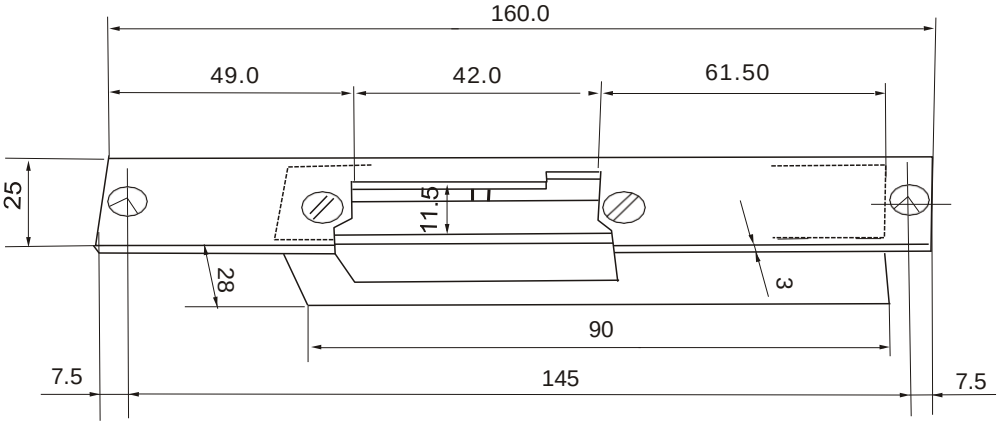

Опции механической блокировки

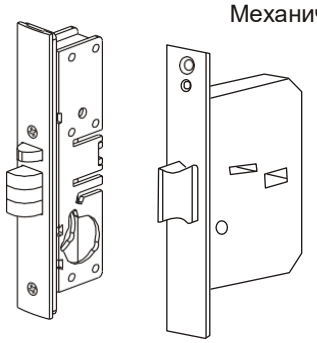

Механический замок

Ручка замок

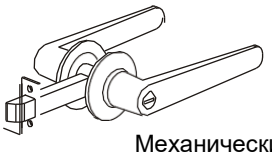

Механический замок с ручкой

Установка

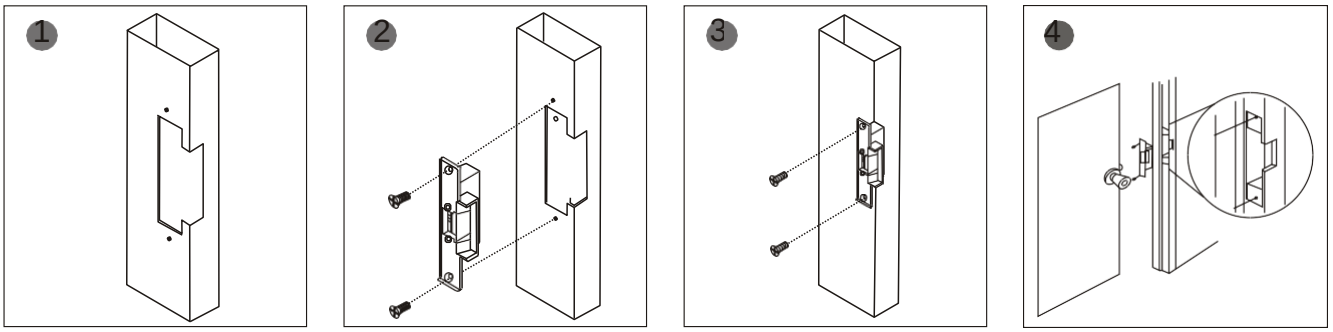

Вырежьте отверстие

Соберите зам ок и
п одк лючить п и тани е

Закрепите замок

Готово

Подходит для

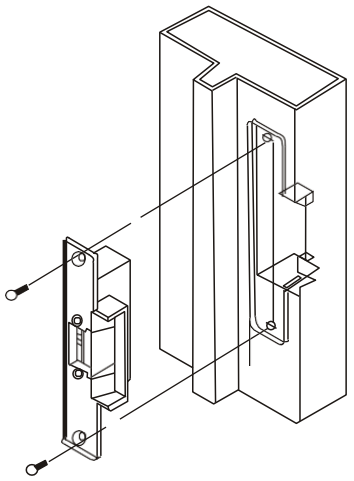

Металлическая дверь

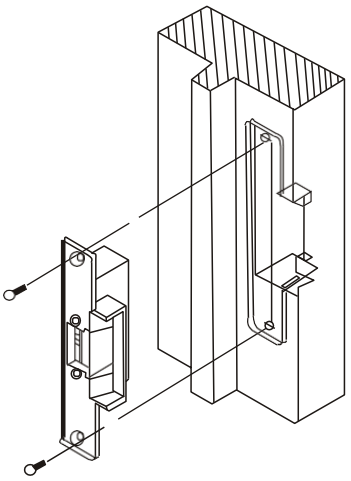

Деревянная дверь
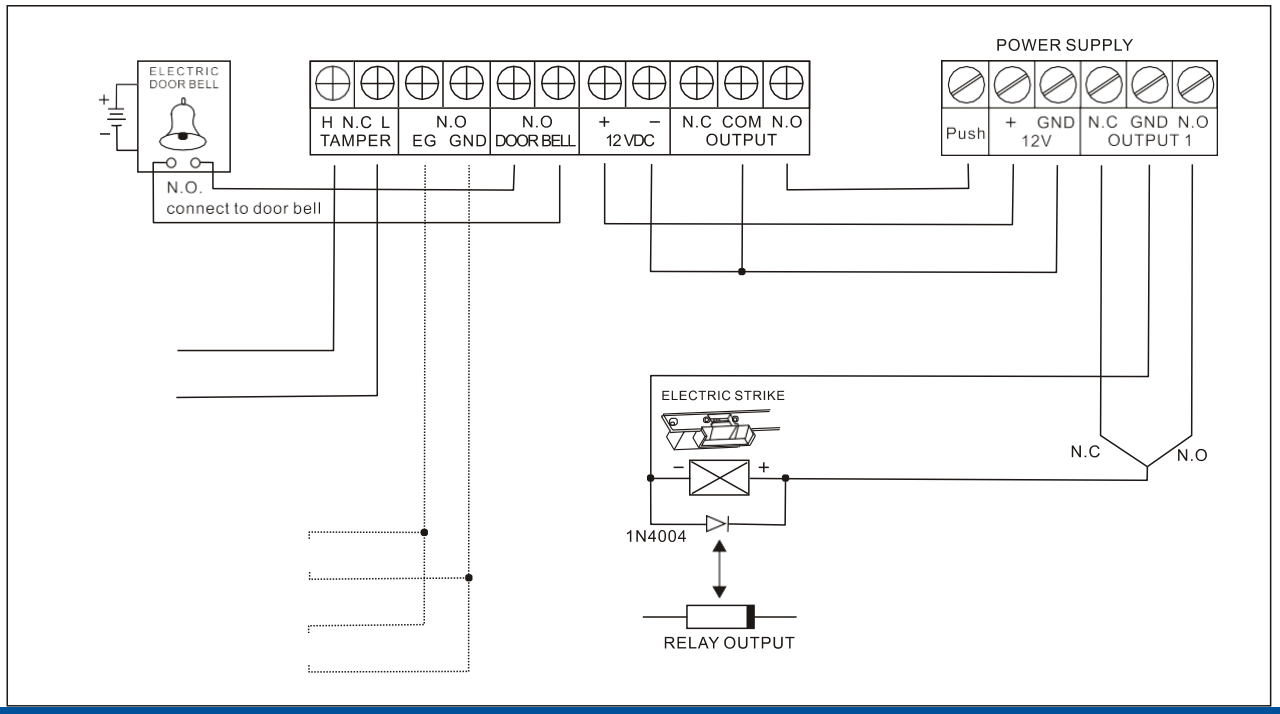
Подключение